Technische Daten Transportbühne 500Z / ZP 1000 kg

Nutzlast Tragfähigkeit

Bauaufzug	max. 1000 kg
Transportbühne	max. 500 kg / 5 Personen 400 kg + 1 🧍 300 kg + 2 🧍 200 kg + 3 🧍 100 kg + 4 🧍 — kg + 5 🧍
Montage bis zur zweiten Mastverankerung	250 kg
Montage bis zur zweiten Mastverankerung	500 kg

Stromanschluss

Betriebsspannung	400 V / 50 Hz / 3 × 16 A / 3 Ph
Kupplung	CEE 16 A, 5-polig
Querschnitt	5 × 4.0 mm² bei längerer Zuleitung 5 × 6 mm²

Windgeschwindigkeit

Betrieb / Wartung / Instandhaltung	max. 72 km/h
Montage	max. 45 km/h

Geschwindigkeiten

Bauaufzug (Aussensteuerung)	24 m/min.
Transportbühne (Bühnensteuerung)	12 m/min.
Im unteren Sicherheitsbereich (0–2,0 m)	12 m/min.

Sonstiges

Förderhöhe	max. 100 m

Transportmasse

(Kabeltopf in der Bühne)

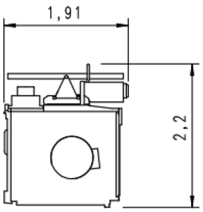

Grundeinheit Höhe: 2,45 m
ohne Transporthölzer

Masse / Platzbedarf

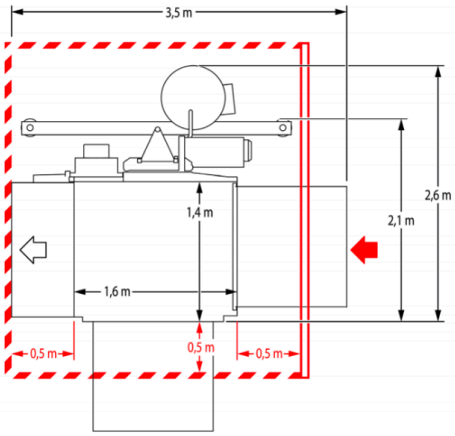

Schacht – Durchgangsmasse

(500 mm von Bühneninnenkanten)

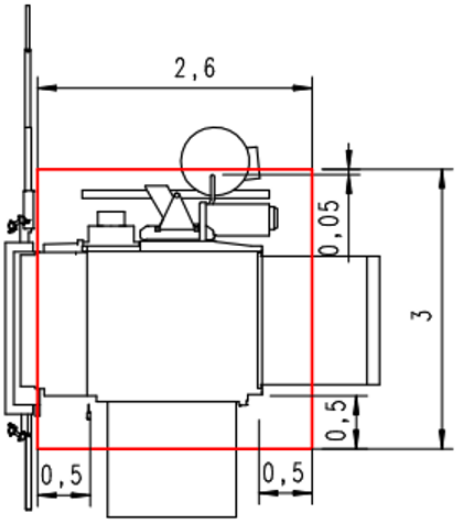

Normaler Platzbedarf vor Gerüst

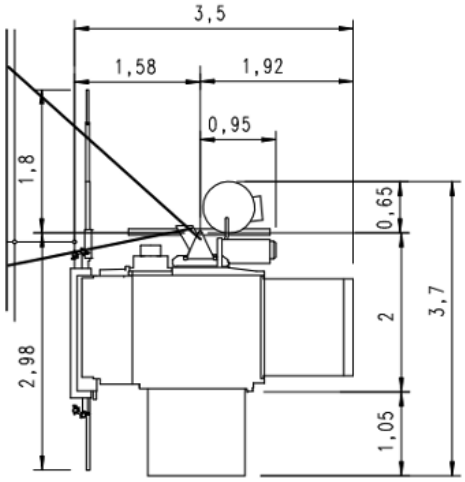

Schär Baumaschinen GmbH
6032 Emmen
Tel. 041 766 25 25

Meierhofweg 10 · 6032 Emmen
T 041 766 25 25 · rsb@schaer-baumaschinen.ch